MEGA CONSTRUX™

LUDOVICA MINILAND

www.ludovicaminiland.com

WONDER BUILDERS™

GPY84

DELIVERY TRUCK
CAMION DE LIVRAISON

1

2

1

1x

1x

2

1x

3

1x 1x 1x

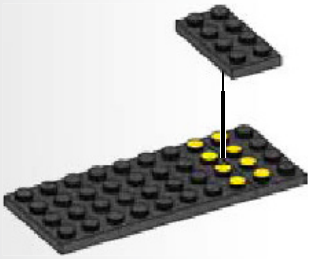

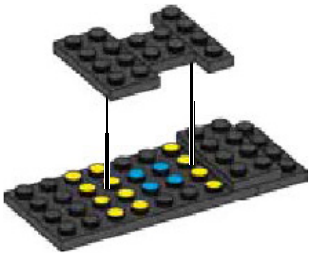

4

1x

5

1x

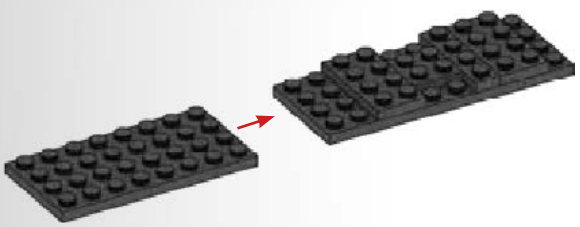

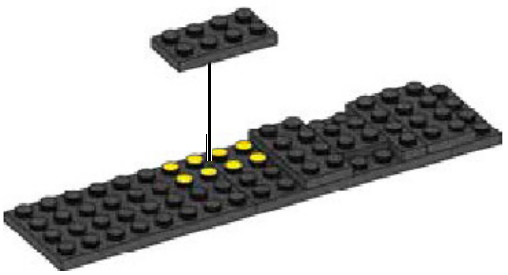

6

2x

7

1x

1x

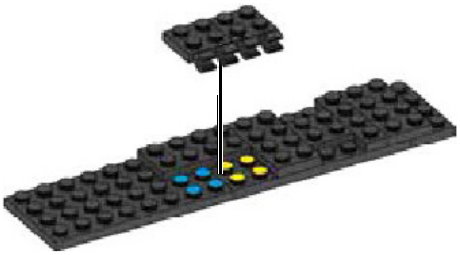

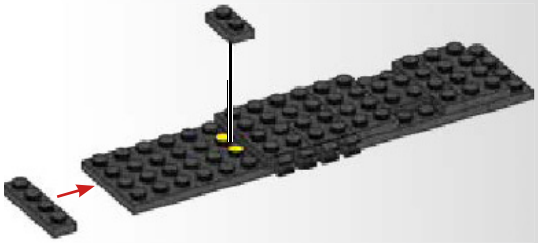

8

1x

9

4x

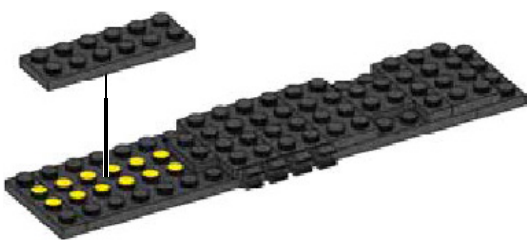

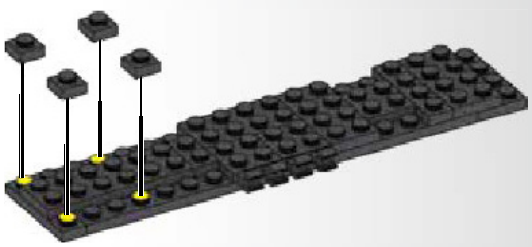

10

4x

11

2x 2x 2x

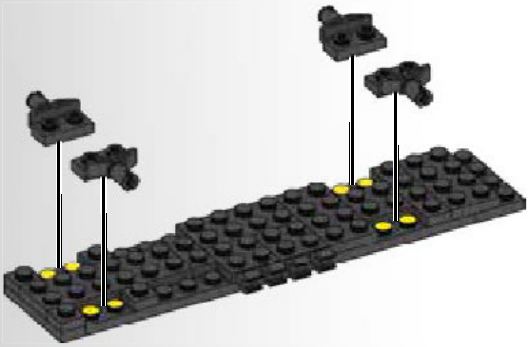

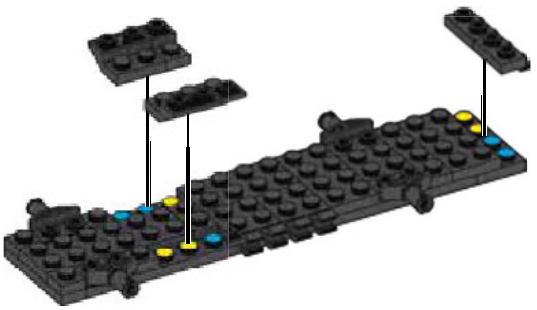

12

2x 1x 1x

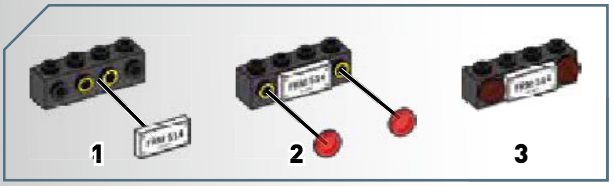

13

2x

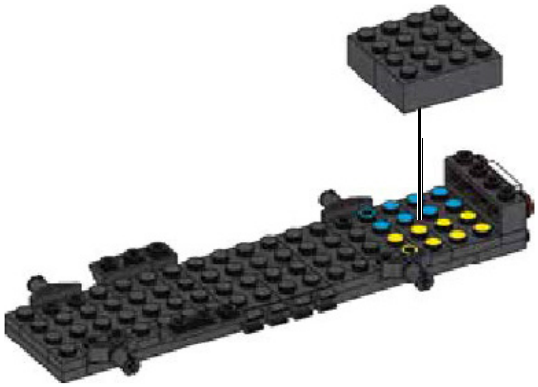

14

2x

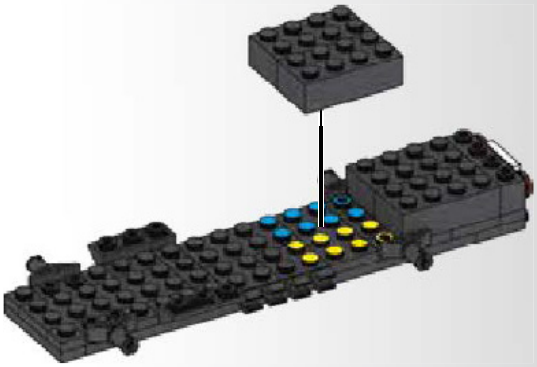

15

2x

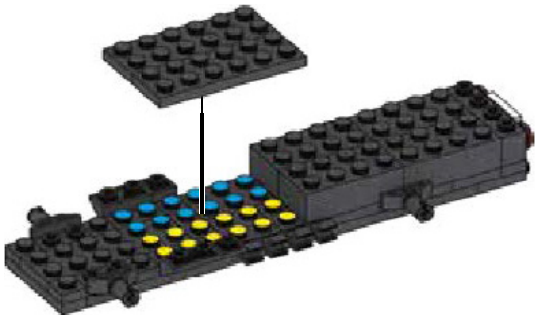

16

1x

1x

17

2x

1

2

18

1x

1x

19

1x

1x

20

2x

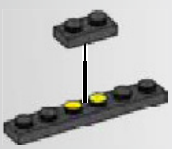

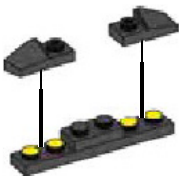

21

1x

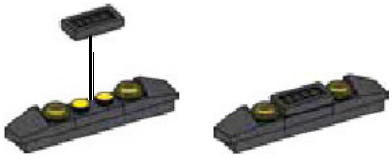

1 2

22

23

1x 1x

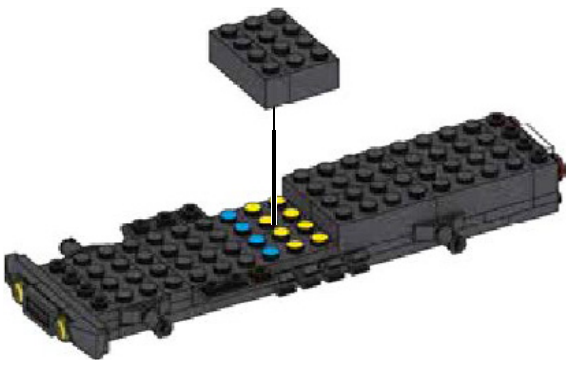

24

2x

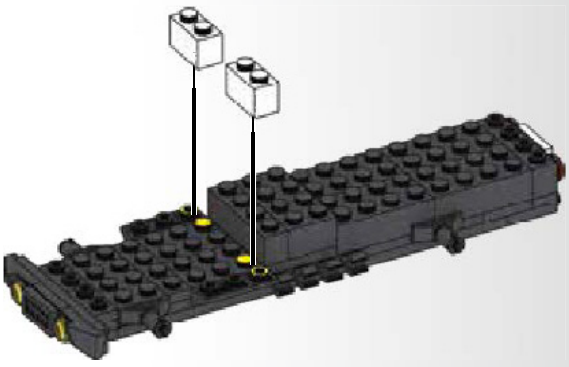

25

4x

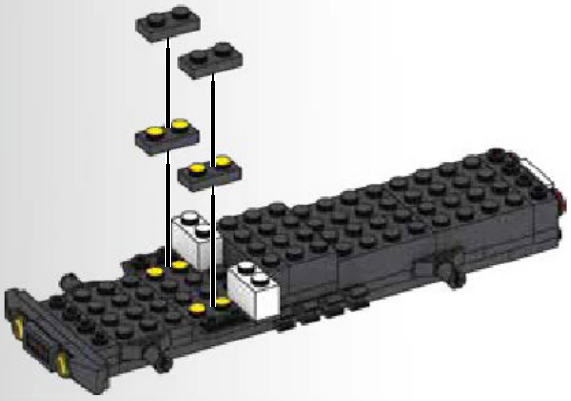

26

2x

27

1x

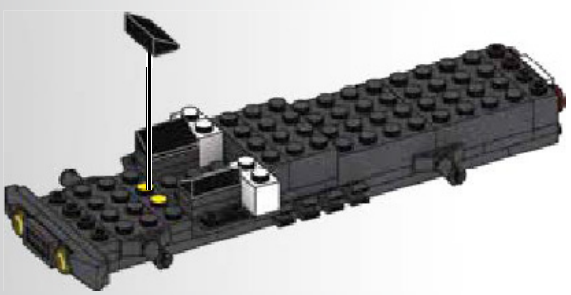

28

2x

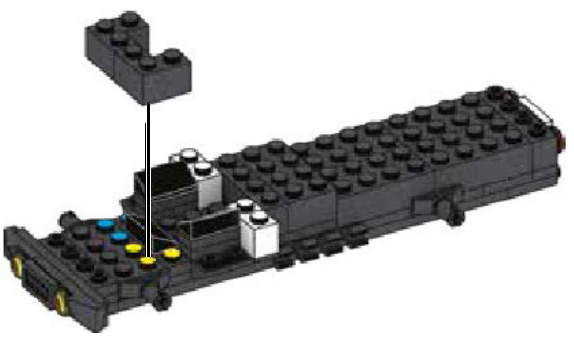

29

1x 1x

30

2x 2x

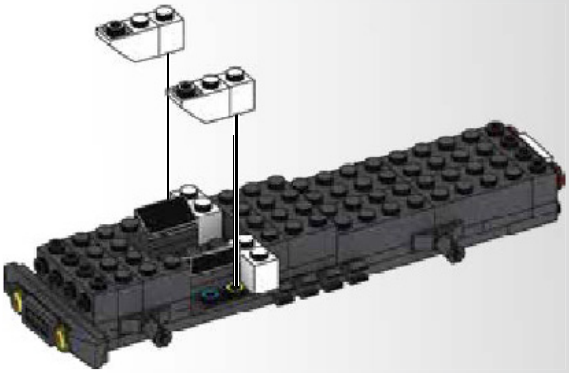

31

1x 2x

32

2x

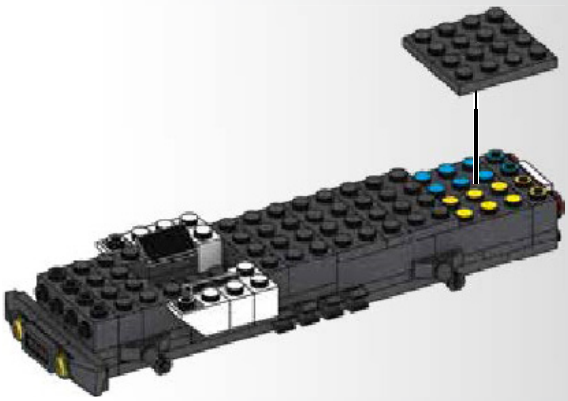

33

1x

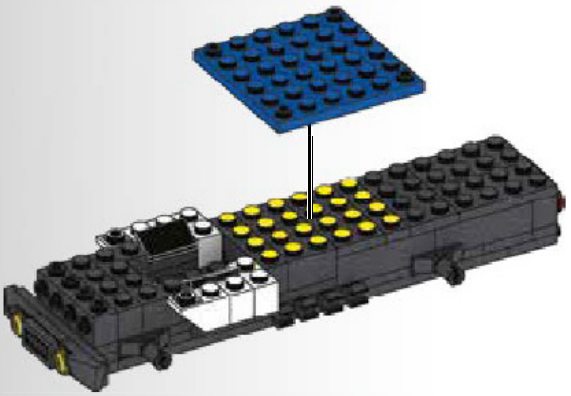

34

1x

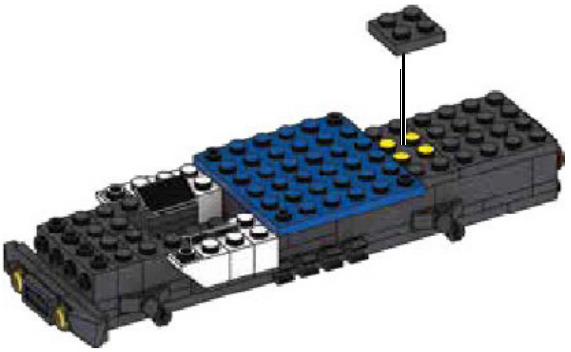

35

1x

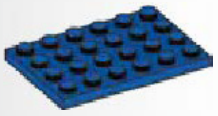

1x

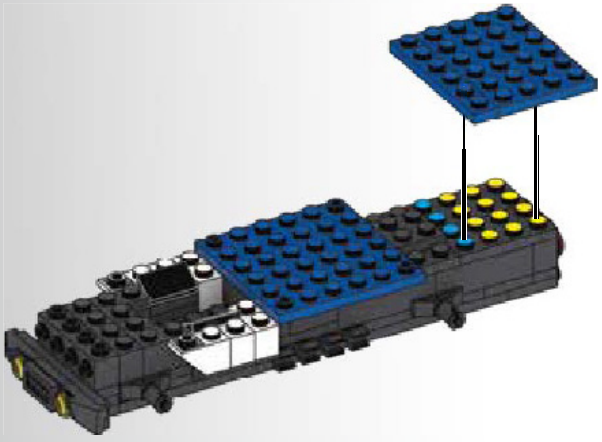

36

1x

1x

37

2x 2x

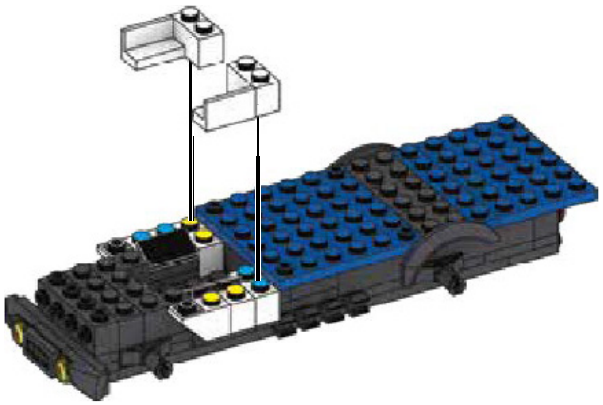

38

2x

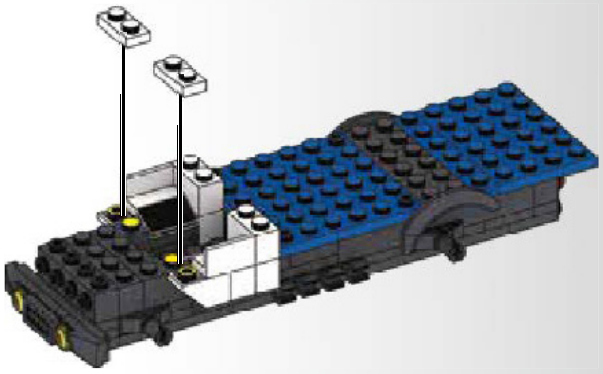

39

1x

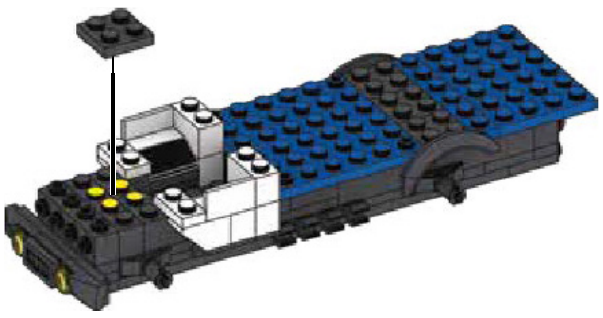

40

1x 1x

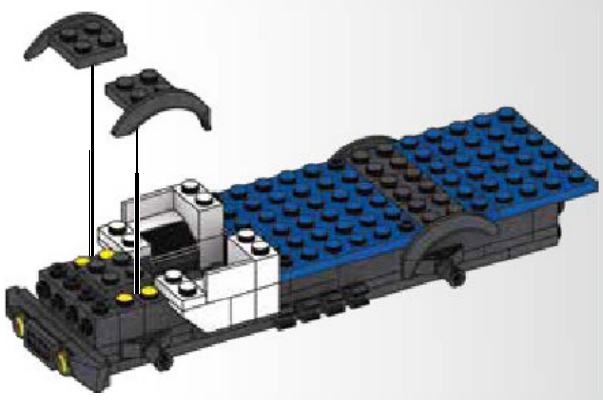

41

1x 2x 1x

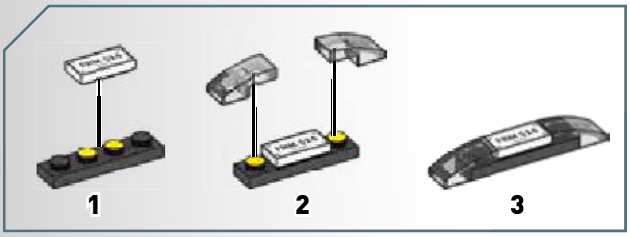

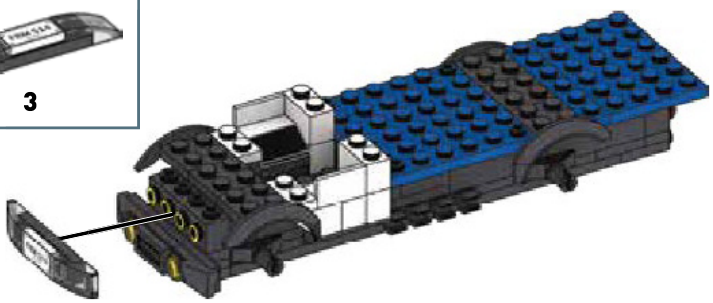

42

2x

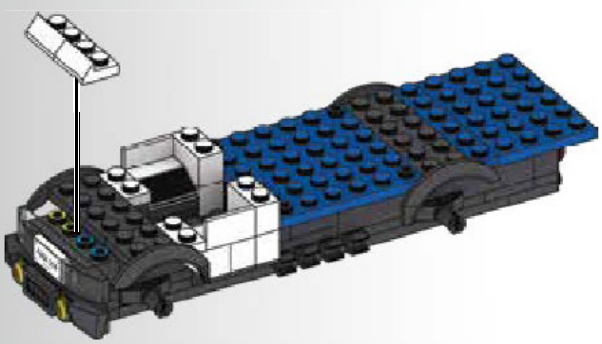

43

2x 2x

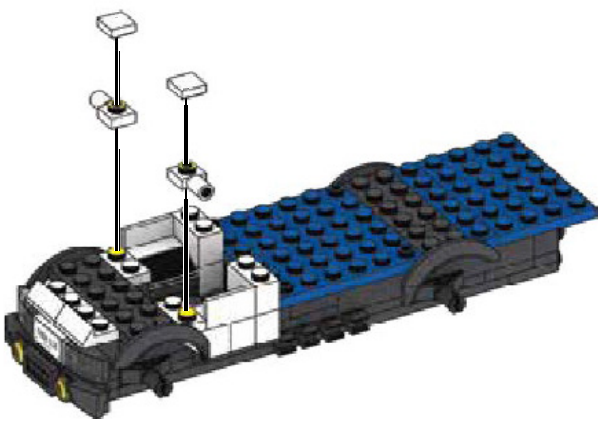

Logo au choix

44

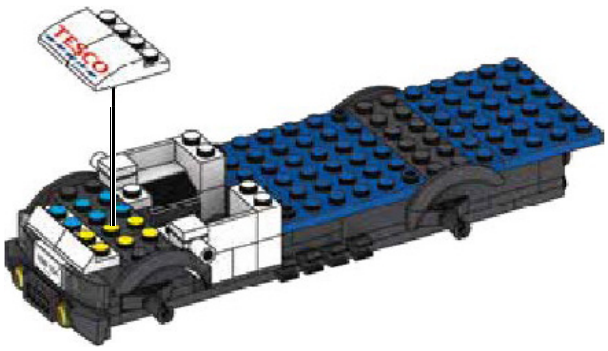

45

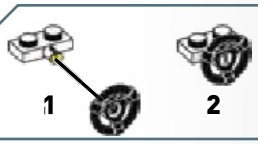

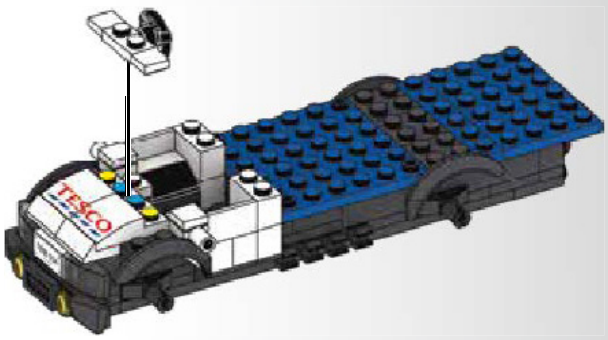

46

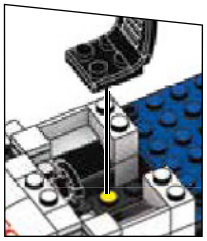

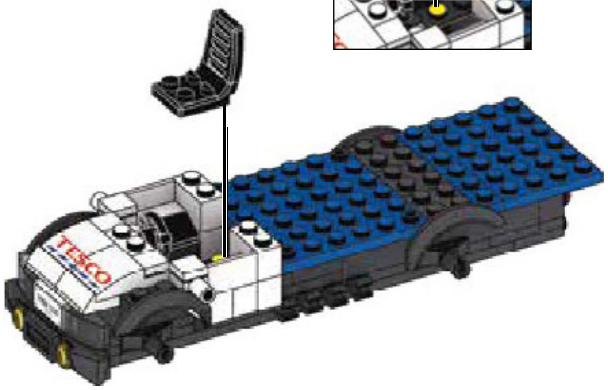

47

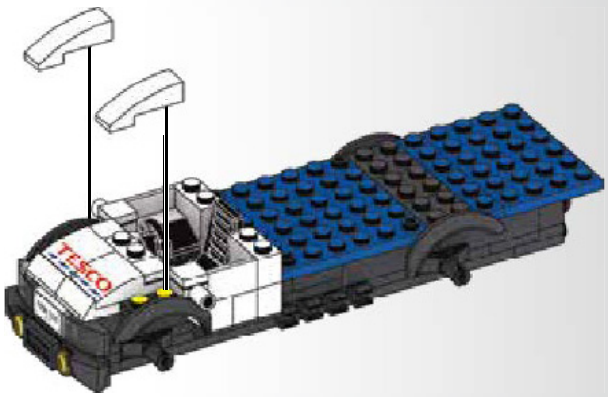

48

2x

49

2x

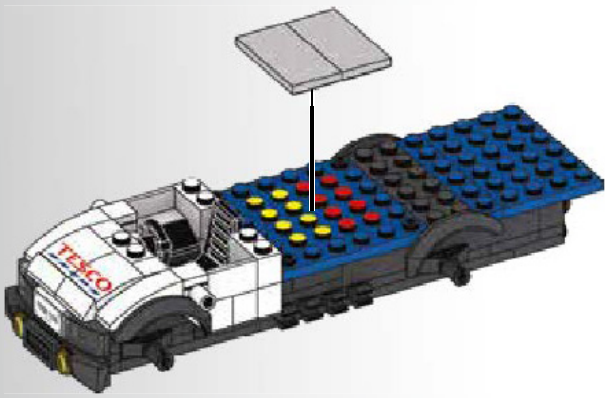

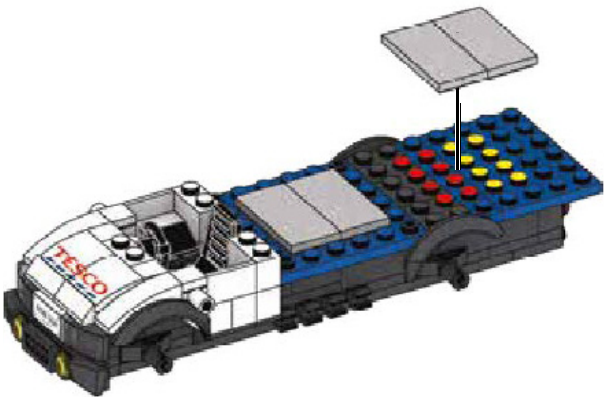

50

2x

1x

51

2x

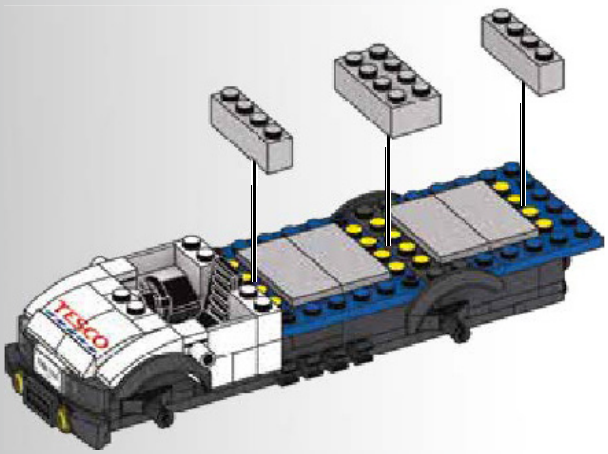

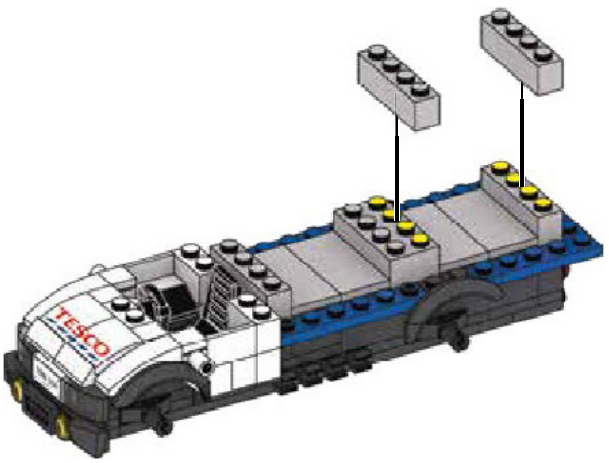

52

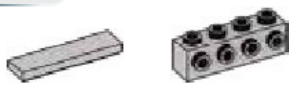

2x 2x

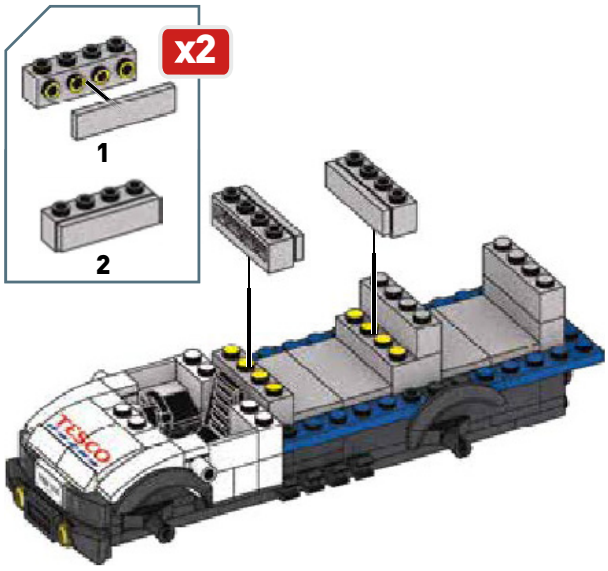

53

4x 4x

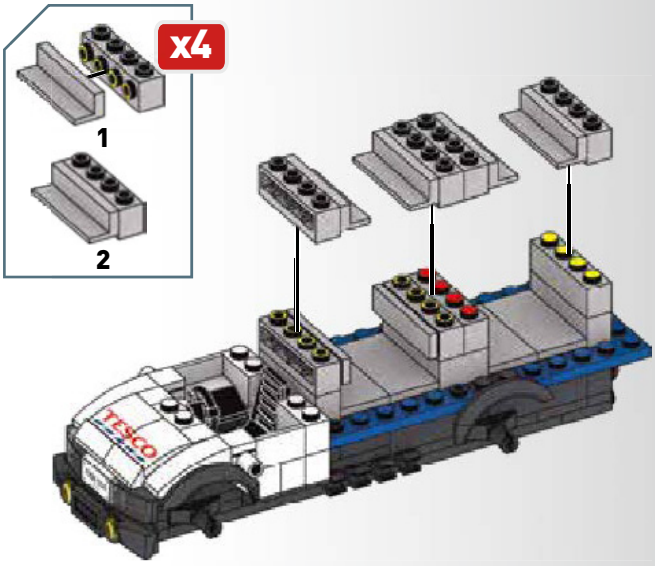

54

4x

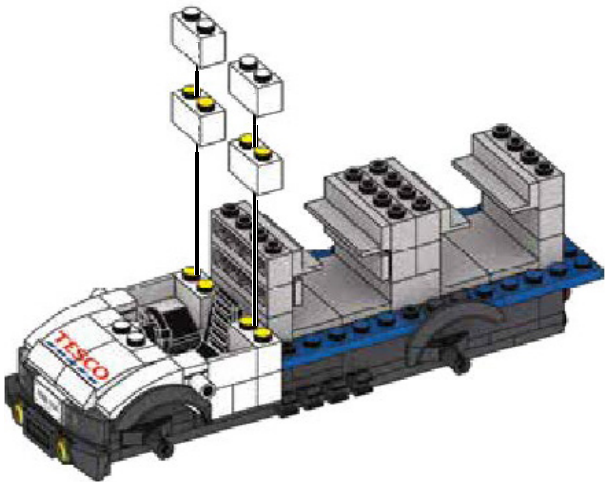

55

1x

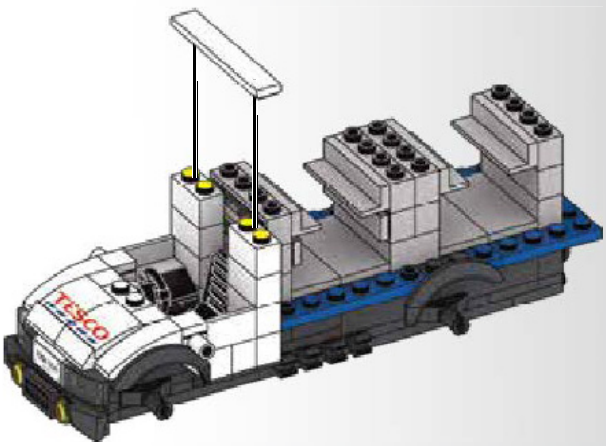

56

1x 1x 1x

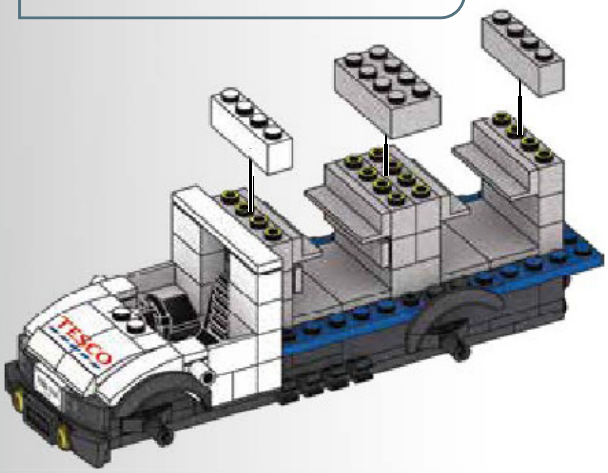

57

1x 1x 1x

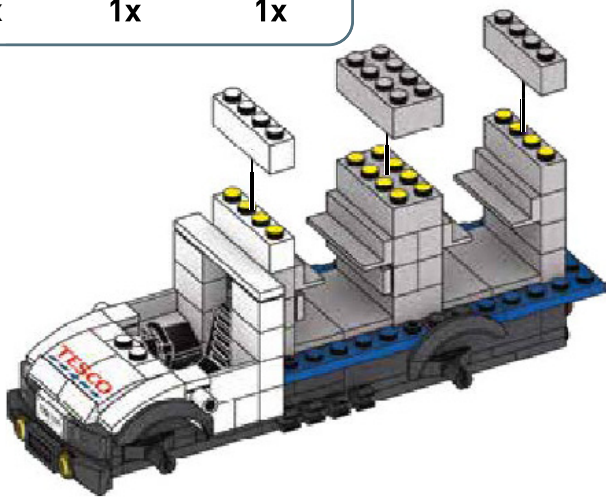

LOGO AU CHOIX

58

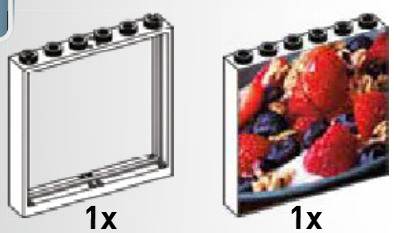

1x 1x

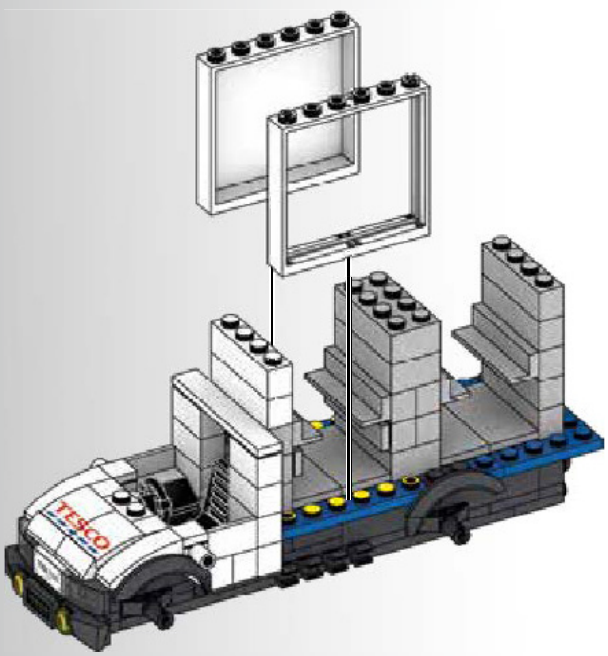

59

1x

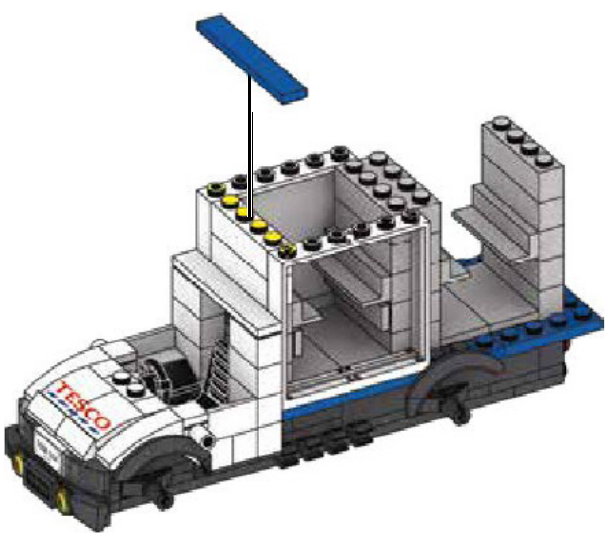

Logo au choix

60

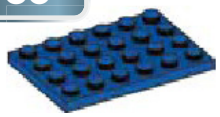

1x

61

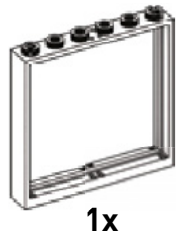

1x

1x

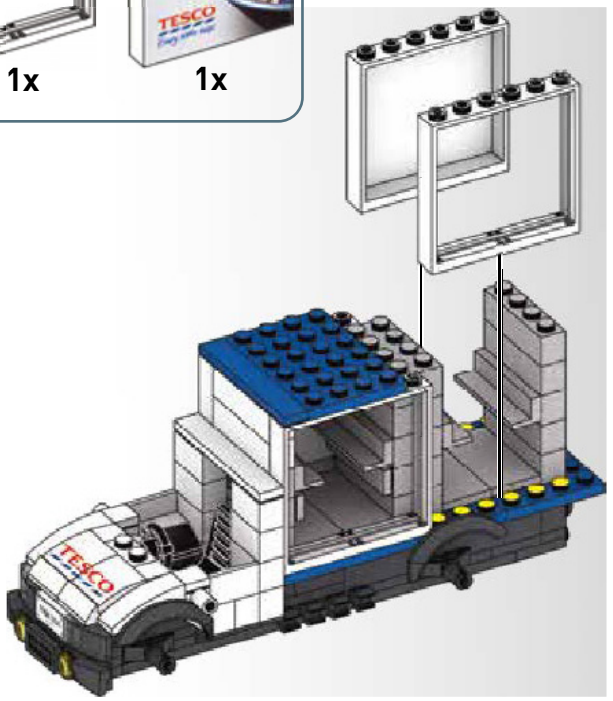

62

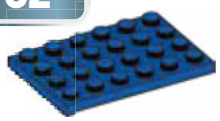

1x

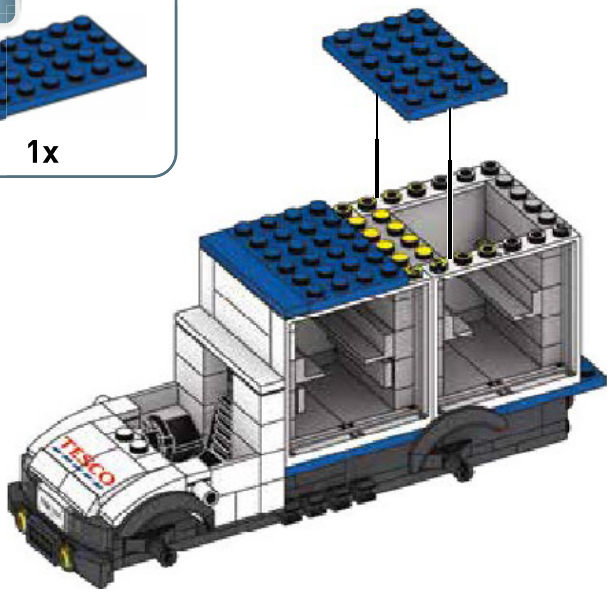

63

1x

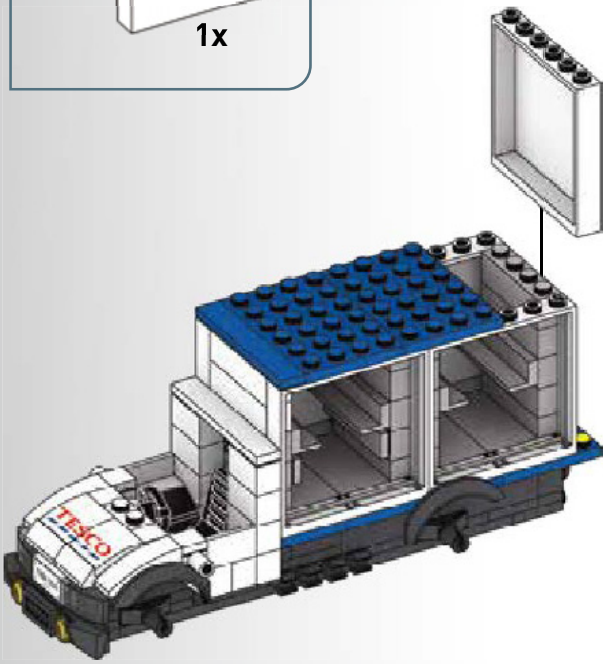

64

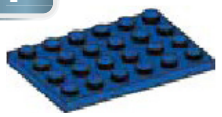

1x

Logo au choix

65

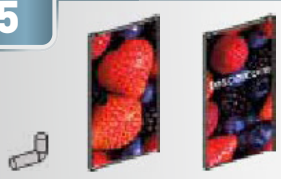

2x 1x 1x

Logo au choix

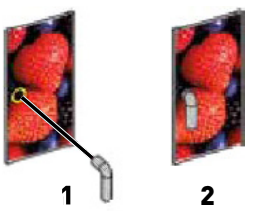

1 2

1 2

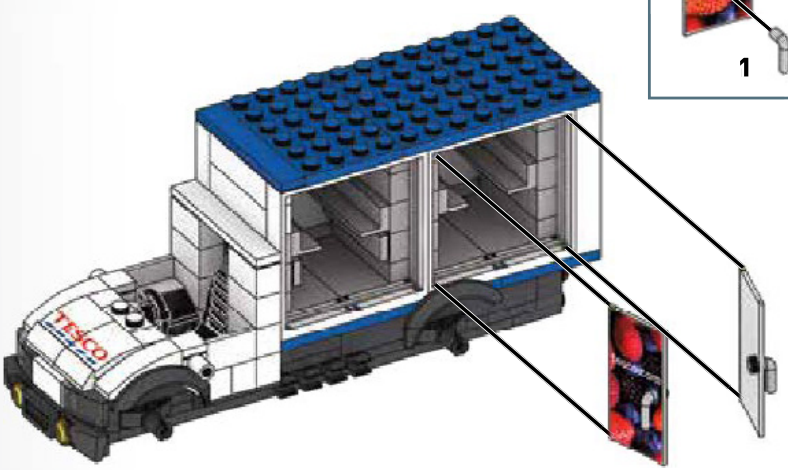

66

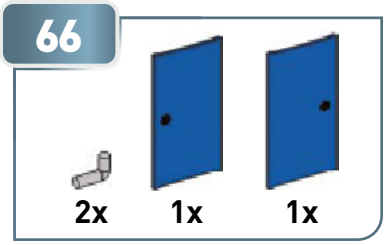

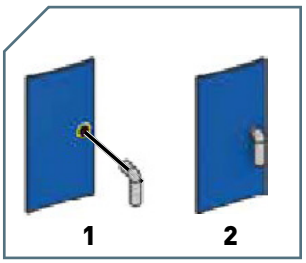

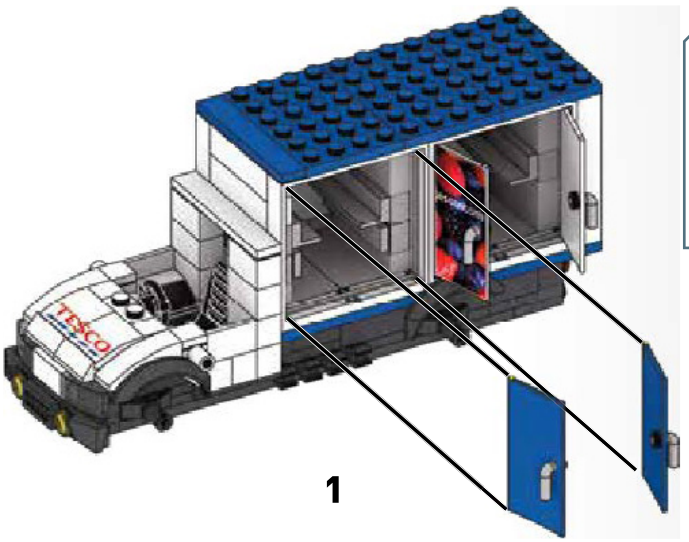

1

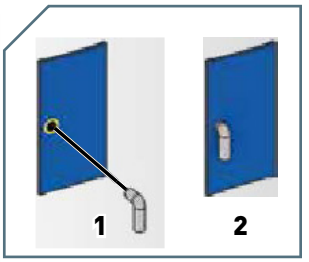

2

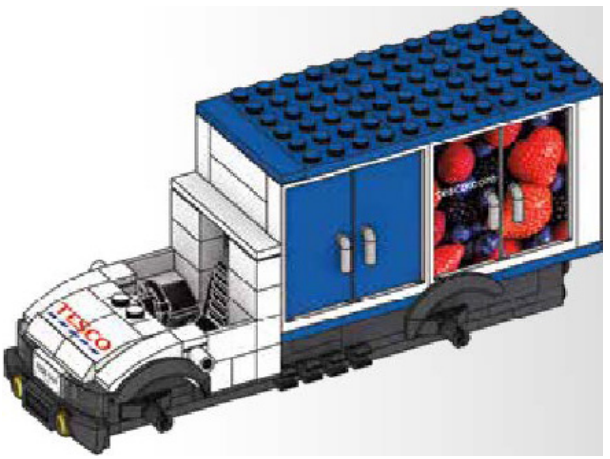

3

67

2x 1x

68

2x

69

2x

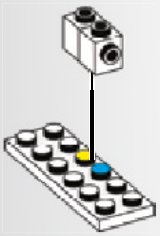

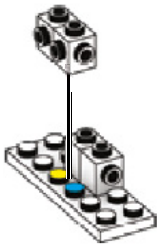

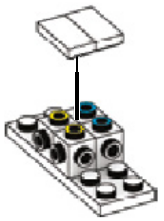

70

2x

71

1x

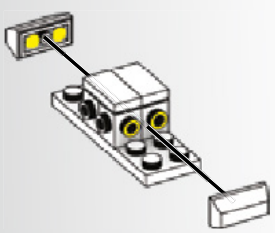

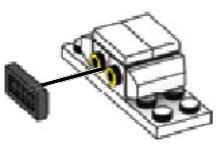

72

3x

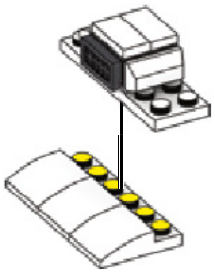

73

1x

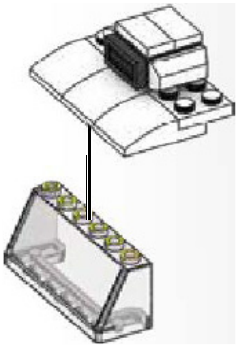

1

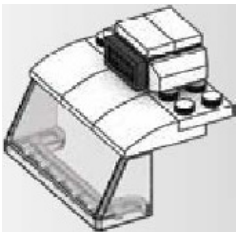

2

74

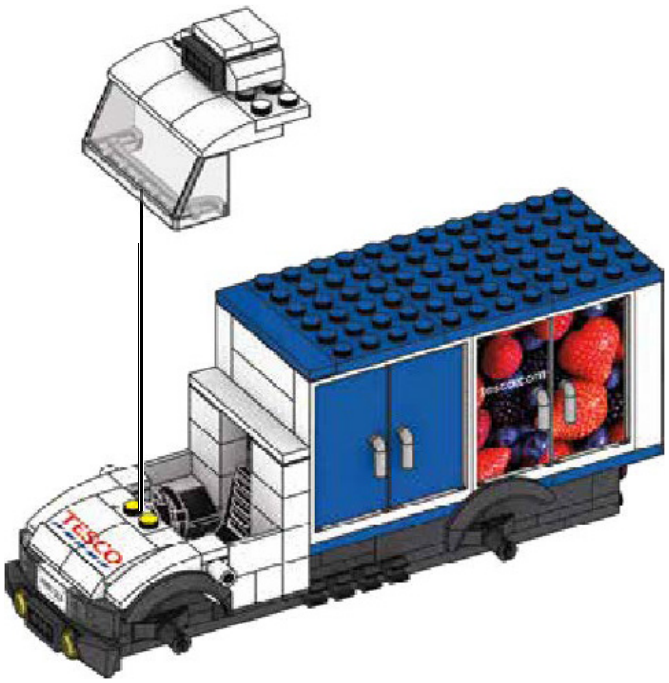

1

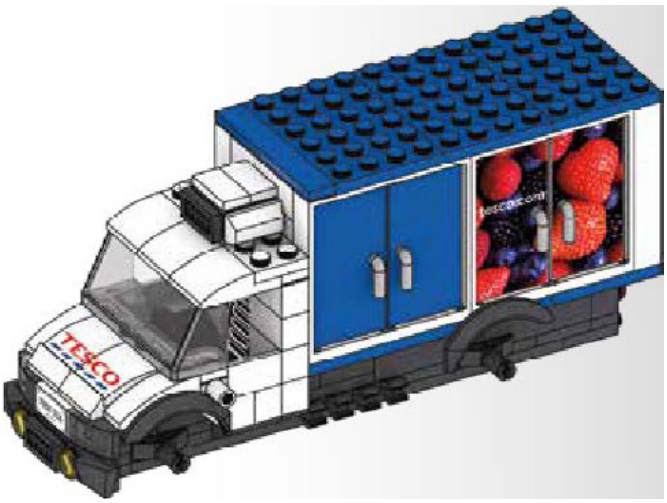

2

75

1x 1x 2x 2x 1x

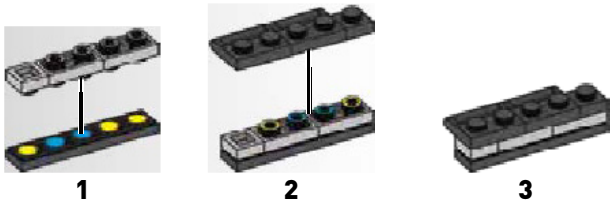

1 2 3

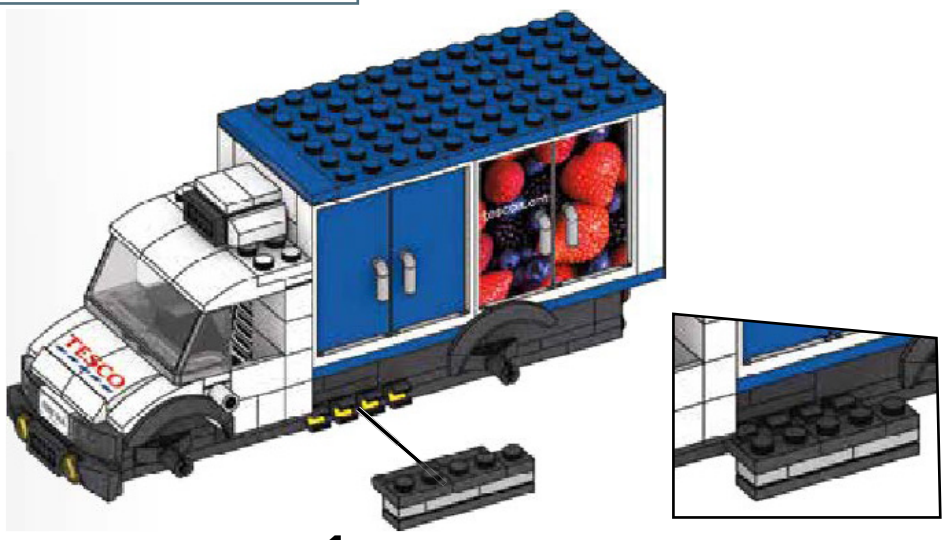

1

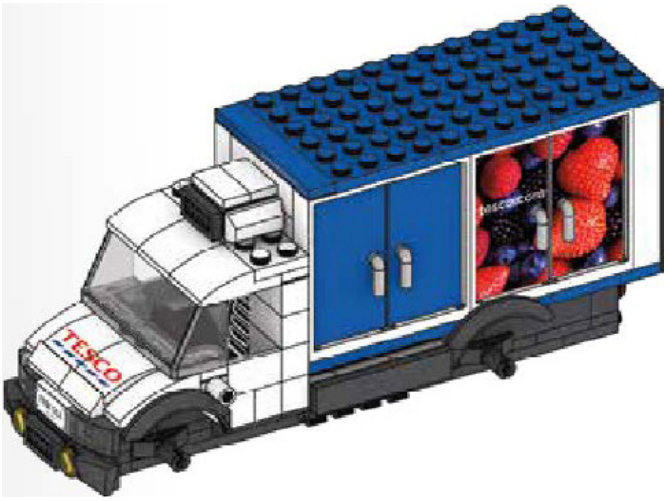

2

76

1x 1x

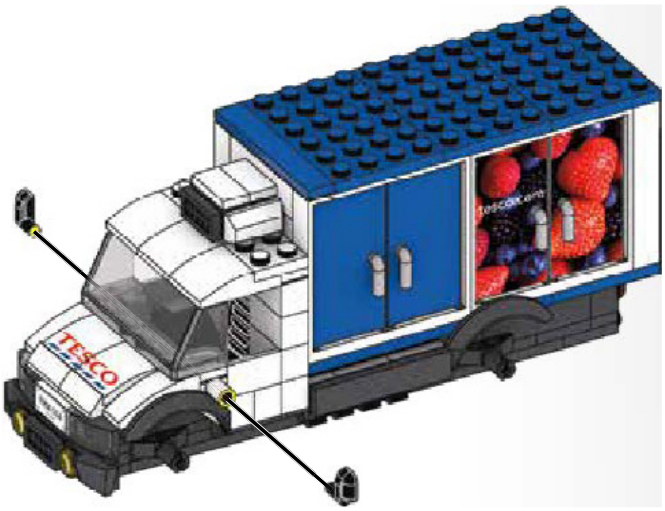

77

4x

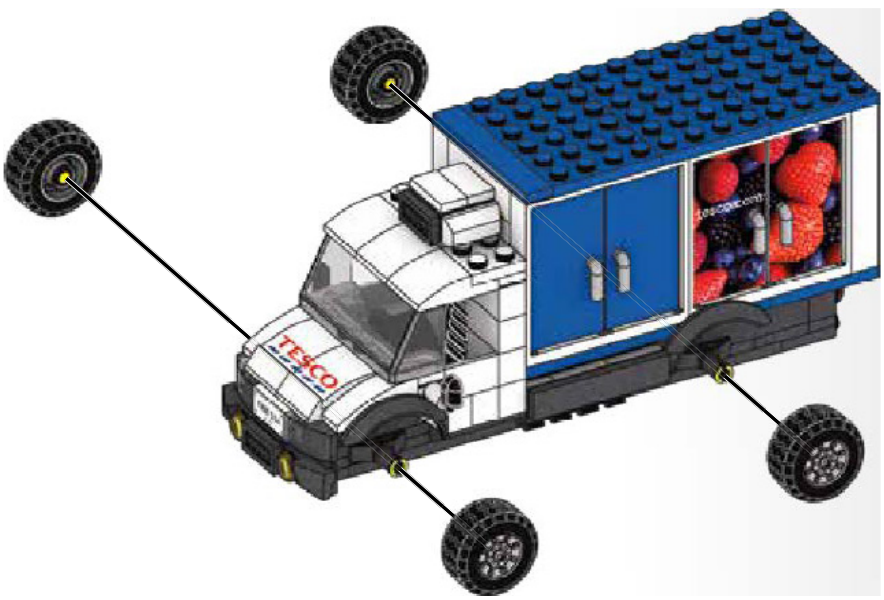

78

1x

1x

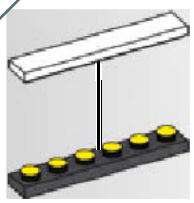

1

2

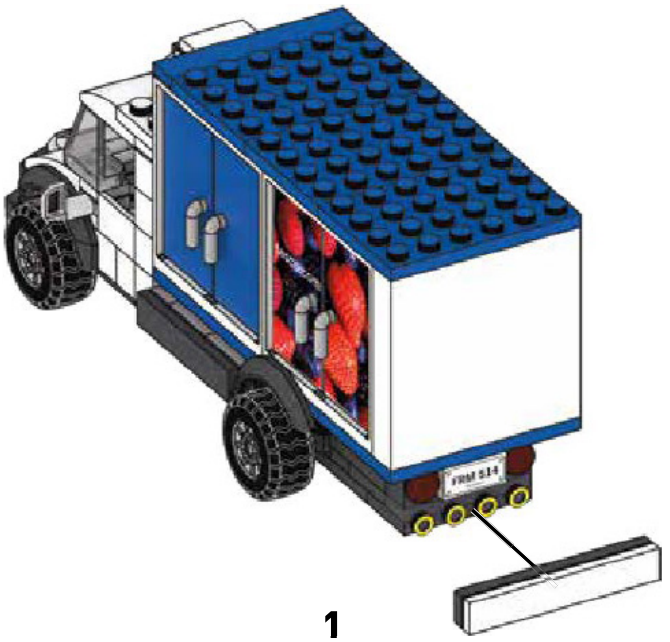

1

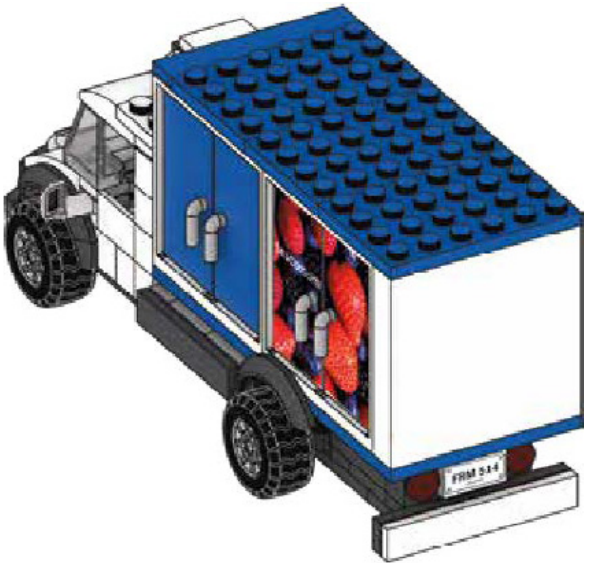

2

82

2x

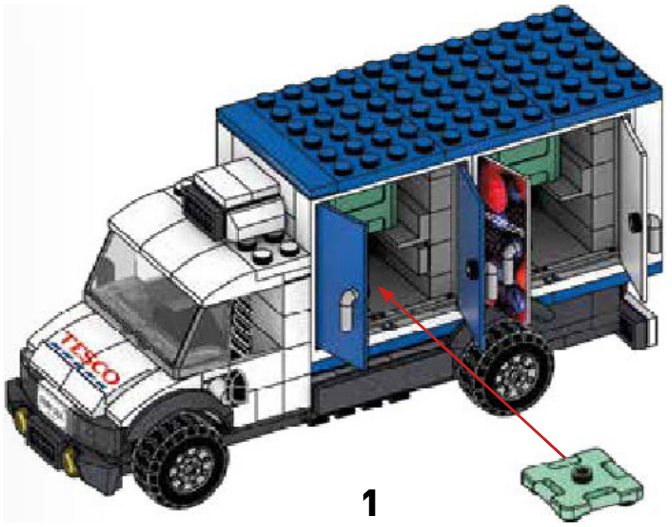

1

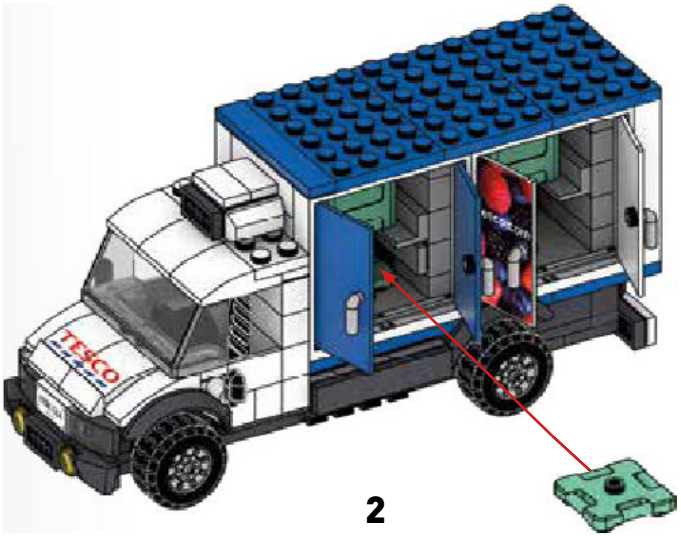

2

3

83

1x 1x

84

1x

85

1x 1x

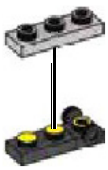

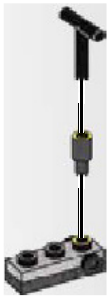

86

2x

87

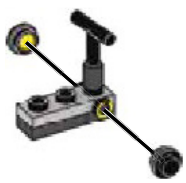

1

2

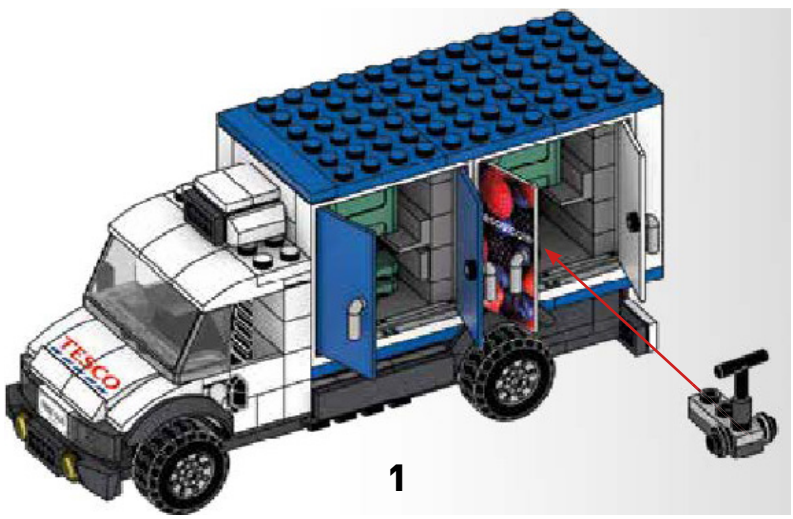

1

2

3

1X
AM74397MM

2X
AM75332X

2X
AM75332ZD

2X
AM01113F

4X
AM07223E

5X
AM03328MM

1X
AM03328APG

4X
AM19392APG

2X
AM01086E

2X
AM07629E

2X
AM18286E

1X
AM74400F

1X
AM74401F

1X
AM80120MM

2X
MA76058E

1X
AM18628F

1X
AM18220F

2X
AM022501E

2x
AS-GPY84-11

2X
AM18756MM

7X
AM09393MM

2X
AM09393E

2X
AM16680APG

1X
AM18221E

4X
AM76467MM

2X
AM07228E

2X
AM72002MM

2X
AM18232E

2X
AM78486AGY

3X
AM18549F

2X
AM01417E

8X
MA09013E

1X
AM72496MM

1X
AM72497MM

2X
AM09835E

2X
AM72000MM

3X
AM03773MM

2X
AM18223MM

2X
AM17153MM

4X
AM78602MM

2X
AM18328MM

1X
AM72600APG

1x Client-03

1x Client-12

3X
AM19012E

2X
AM07230E

1X
AM80541F

2X
AM18669ACS

2X
AM18670ACS

2X
AM74398MM

2X
AM74399MM

5X
AM09593MM

2X
AM09838APG

2X
AM17503MM

6X
AM17503APG

4X
AM17521APG

2X
AM1087MM

2X
AM01087E

6X
AM1087APG

4X
AM77463APG

9X
AM09493MM

3X
AM09033APG

5X
AM09033MM

1X
AM17793MM

4x
AS-GLK53-01

2X
AM016331E

1X
AM16331B

2X
AM09292MM

1X
AM09292B

3X
AM1480MM

1X
AM1480E

1X
AM09203W

1x Client-04

1x Client-05

2X
AM80899B

2X
AM19003E

1X
AM01321E

1x Client-01

1x Client-02

4X
AM17055B

1X
AM74681B

2X
AM17845MM

1X
FIG-GPY84-A

警告
のどにつまる危険 小さな部品が含まれています
3歳以下の子供には与えないで下さい。